CE07-09

COMPONENTI COSTRUTTIVI / CONSTRUCTIVE COMPONENTS

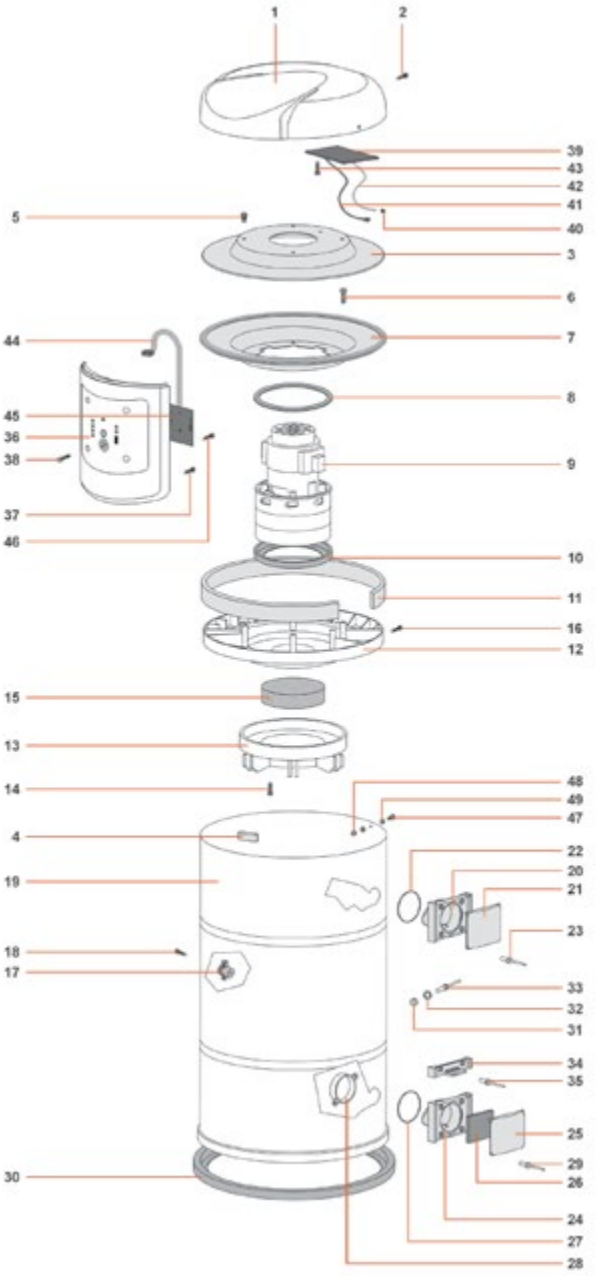

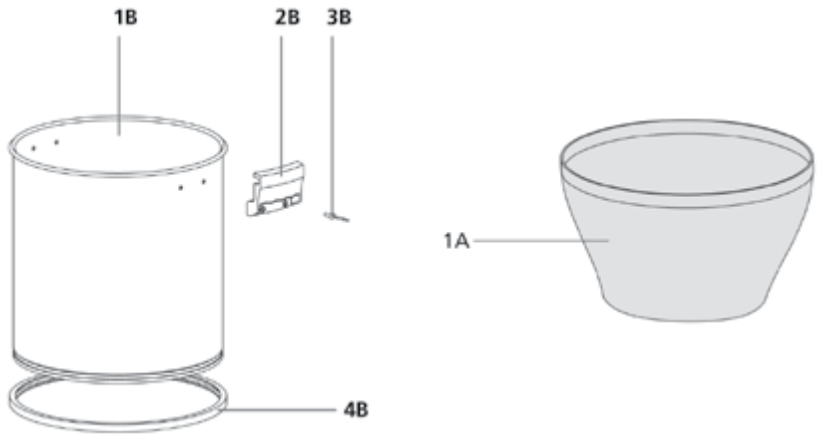

			REF. CE07
pos.	ref.	descrizione	n°
1	MPVR11681	COPERCHIO CENTRALE INOX 500 G6	1
2	VTVT01193	VITE ATF TC PHL 3,5X16 ZNB UNI6954	4
3	MPVR09463	PARETE DI SEP.HTA-I TANGENZIALE	1
4	GUVR00501	GUARNIZIONE 15X4 ADESIVA AL METRO	1
5	VTVR00376	RIVETTO PLAST SR-6060B D.6,1	4
6	VTVT71971	VITE PAT TMT PHL 5X35 ZN NERA	4
7	PMVR03833	SEPARATORE FERMAMOTORE HTA-I B C/G	1
8	GUVR00437	ANELLO GUARNIZIONE SUP. MOTORE	1
9	MOMO00422	MOT.BT302 220/240 50/60	1
10	GUGO28683	GUARNIZIONE A L S/F H=5,5	1
11	ITSO00096	FILTRO FONOASSORBENTE 880X60X10	1
12	MPVR08144	BASAMENTO CENTRALE INOX 500 NE	1
13	MPVR28830	CESTELLO TENDIFILTRO P.	1
14	VTVT71971	VITE PAT TMT PHL 5X35 ZN NERA	4
15	FTDP28691	FILTRO PPI/45 D.115	1
16	VTVT01261	VITE ATF TC PHL 3,5X16 ZNB UNI6954	2
17	VVSC00059	VALVOLA DI MASSIMA DEPRESSIONE (2)	1
18	VTVT72114	VITE TC POZ 4X15 AC ZN NERA	2
19	LAFN11184	CORPO CENTR.NX 500 3ST H=675 3B CE.07	1
20	MPVR11716	BOCCHETTONE ENKE C/DEFLETTORE NE	1
21	MPVR11712	SPORTELLO PER BOCCHETTONE ENKE NE	1
22	GUGO00338	OR TENUTA FUSTO	1
23	VTVR00394	RIVETTO 5X11 NERO	4
24	MPVR11716	BOCCHETTONE ENKE C/DEFLETTORE NE	2
25	MPVR11712	SPORTELLO PER BOCCHETTONE ENKE NE	2
26	GUVR00462	GUARNIZIONE ADESIVA 55X55X5	2
27	GUGO00338	OR TENUTA FUSTO	2
28	MPVR11832	ANELLO RIVETTATO BOCCHETTONE ENKE	2
29	VTVR00396	RIVETTO 4,8X17 NERO	8
30	GUVR00460	GUARNIZIONE INF. CORPO CENTR: ENKE	1
31	VTDD00222	DADO M 6 UNI 5588	2
32	VTRS00437	RONDELLA GREMBIALINA D.5,5X20X1,5	2
33	VTVR71992	RIVETTO 4,8X20	2
34	MPVR11714	GANCIO ENKE CORPO CENTRALE NE	2
35	VTVR00394	RIVETTO 5X11 NERO	4
36	MPVR11682	FRONTALINO ENKE EvV NE AU	1
37	VTVT71960	VITE PAT TMT PHL 5X14 ZN NERA P/R	1
38	VTVT01193	VITE PAT TMT PHL 5X15 ZN NERA	4
39	MECE00751	SCHEDA WI-F/2.0-	1
40	FSVR00147	FASCETTA STRINGITUBO D.5 MONO LOBO	1
41	MEVR02394	SONDA TERMICA	1
42	TBBP00547	TUBO PVC D.5X3 CM46 X SPIA LUMINOSA	1
43	VTVT01193	VITE PAT TMT PHL 5X15 ZN NERA	3
44	MECB01940	CAVO WI-FI/2.0	1
45	MECE00750	PANNELLO WI-FI/2.0	1
46	VTVT01239	VITE TC CROCE 2,9X6,5 UNI 6954 "B"	4
47	VTVT01037	VITE TC CROCE M 4X8 UNI 7687	1
48	VTDD00232	DADO M 4 UNI 5588	1
49	VTRS00393	RONDELLA DENTELLATA M4 UNI 8842	2
1A	SF030P	FILTRO SELF CLEANING	1
1B	LAFN09838	FUSTO CENTR. 500 AISI 430 H=360 S/F	1
2B	MPVR11715	GANCIO FUSTO INFERIORE NE	2
3B	VTVR00394	RIVETTO 5X11 NERO	4
4B	MPVR08930	FASCIA ANTIURTO 500 GRIGIO 6000	1